未注明一般公差	一级	二级	三级
0.0mm含~6.0mm以下	±0.02	±0.04	±0.08
6.0mm含~20.0mm以下	±0.04	±0.08	±0.11
20.0mm含~50.0mm以下	±0.06	±0.10	±0.15
50.0mm含~100.0mm以下	±0.09	±0.12	±0.20
100.0mm含~250.0mm以下	±0.12	±0.15	±0.30
250.0mm含~400.0mm以下	±0.15	±0.20	±0.40
400.0mm含~600.0mm以下	±0.20	±0.30	±0.50

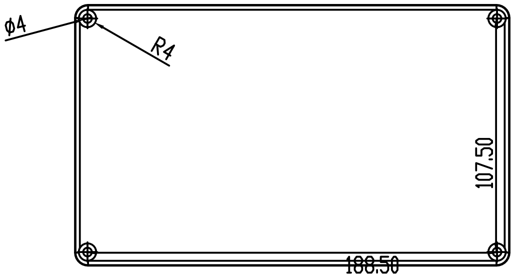

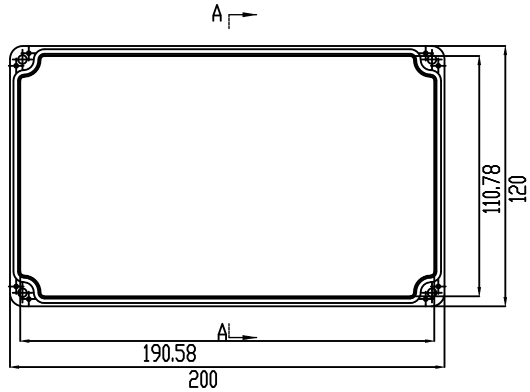

A-A

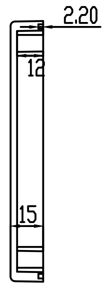

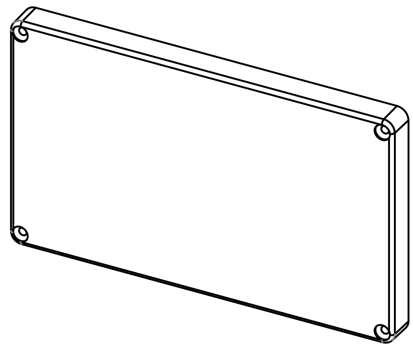

01-18

宁波双子公司

未注明一般公差	一级	二级	三级
0.0mm含~6.0mm以下	±0.02	±0.04	±0.08
6.0mm含~20.0mm以下	±0.04	±0.08	±0.11
20.0mm含~50.0mm以下	±0.06	±0.10	±0.15
50.0mm含~100.0mm以下	±0.09	±0.12	±0.20
100.0mm含~250.0mm以下	±0.12	±0.15	±0.30
250.0mm含~400.0mm以下	±0.15	±0.20	±0.40
400.0mm含~600.0mm以下	±0.20	±0.30	±0.50

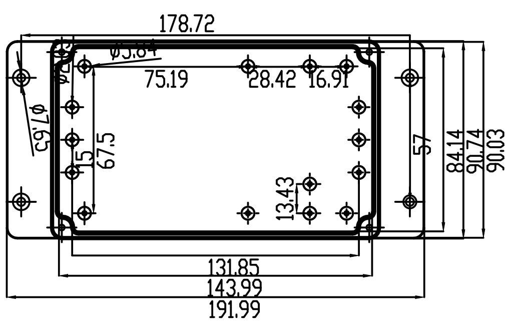

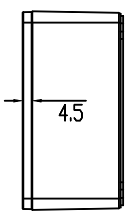

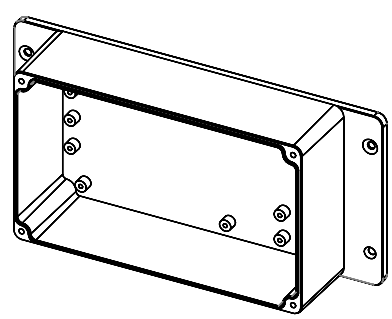

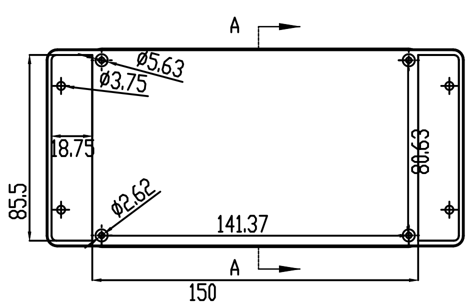

A-A

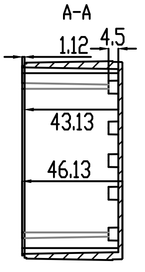

借(通)用件登记

描图

描校

旧底图总号

底图总号

签字

日期

宁波双子壳体
有限公司

技术要求

1、产品要求：a.成型后产品飞边、毛刺予以移出

b.不可有注塑不饱满、流痕、缩影、顶白等不良缺陷

2、未注公差为3级公差

3、未标注尺寸支出请参见3D图档

4、尺寸仅供参考，以实物为准

标记	处数	分区	更改文件号签名	年 月 日	阶段标记	重量	比例	
设计			标准化				1:2	
校核			工艺					
设计主管			审核					
批准					共 张 第 张	版本	材料	ABS

01-18

宁波双子公司